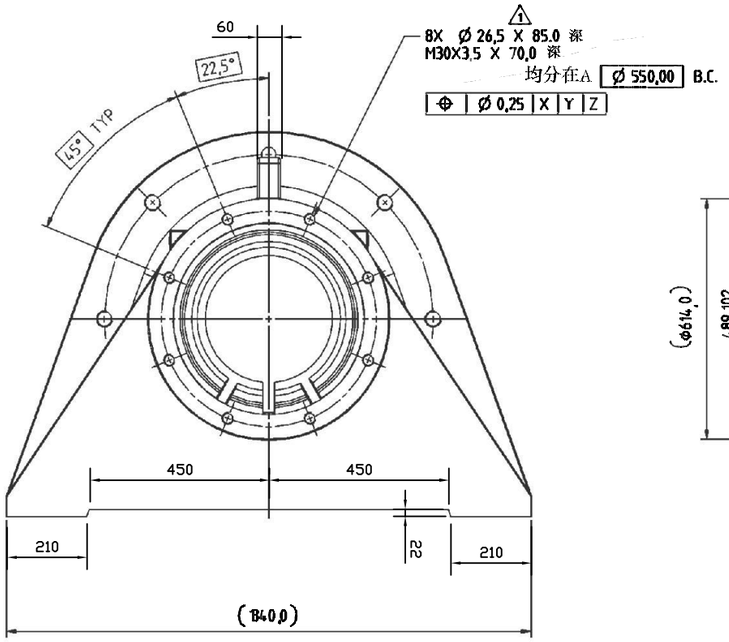

① 8X Ø 26,5 X 85,0 深
M30X3,5 X 70,0 深
均分在A Ø 550,00 B.C.
⌖ Ø 0,25 X Y Z

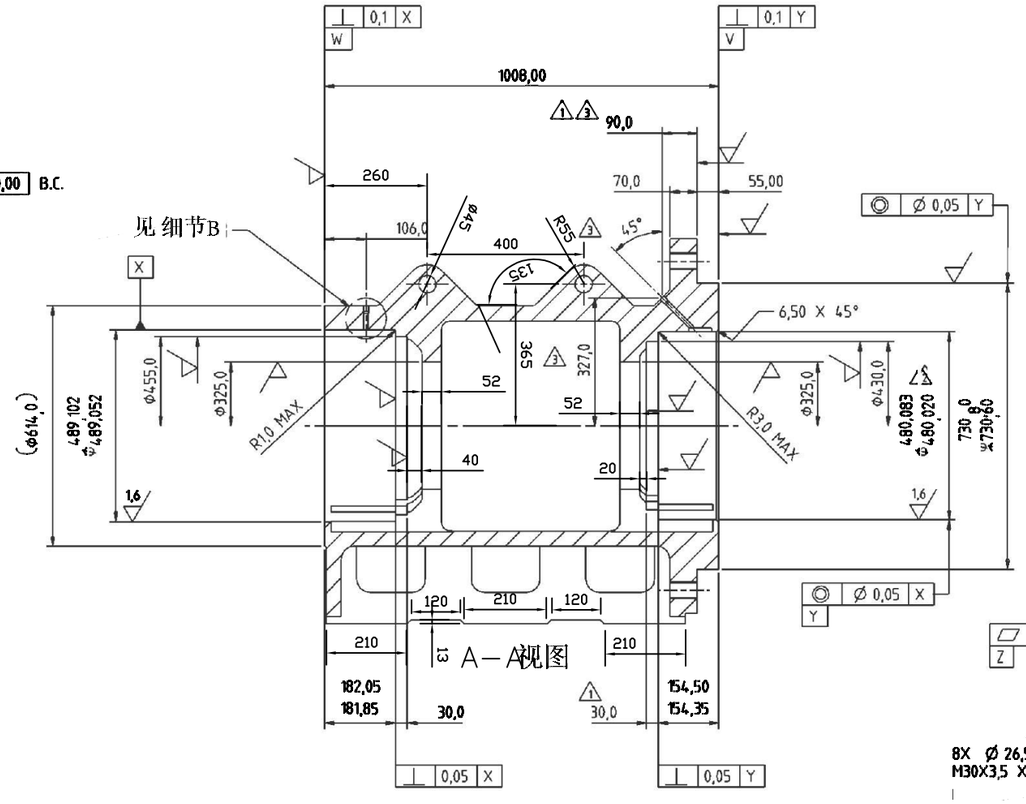

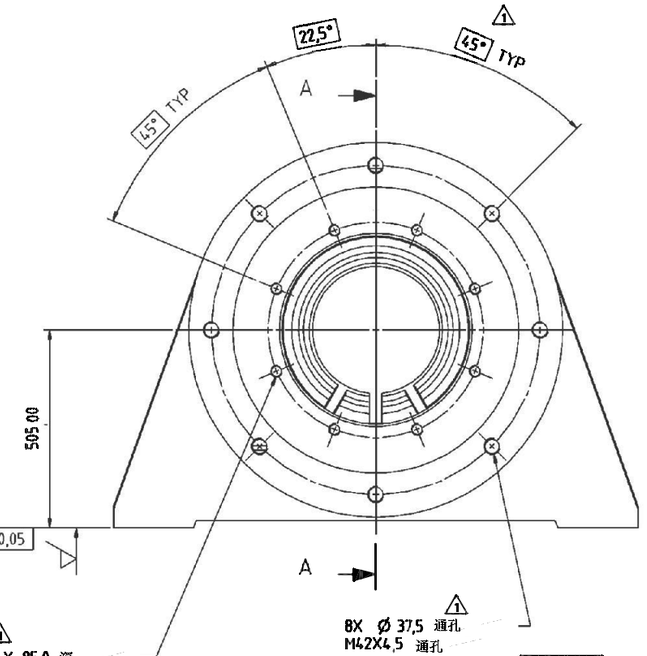

① 8X Ø 26,5 X 85,0 深
M30X3,5 X 70,0 深
均分在A Ø 550,00 B.C.
⌖ Ø 0,25 V Y Z

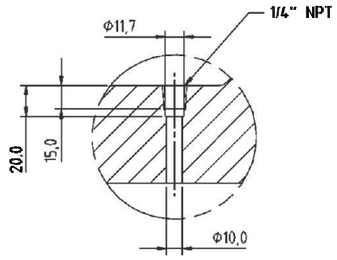

细节 B
比例 1：2
2个位置

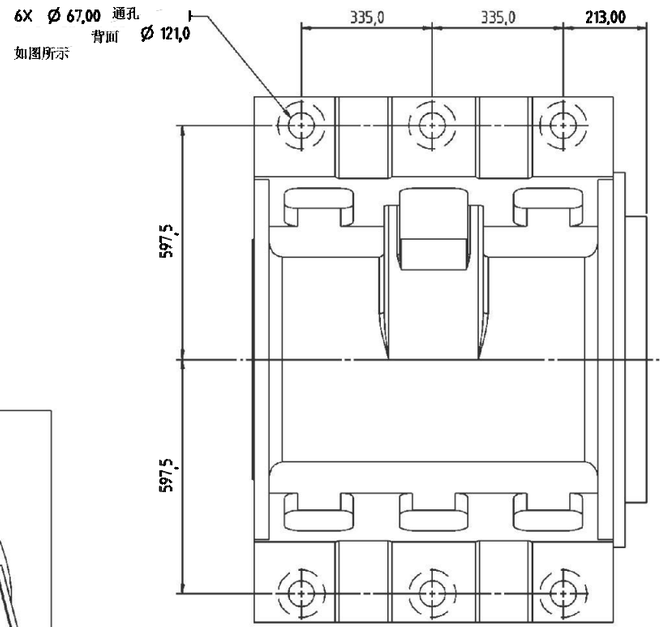

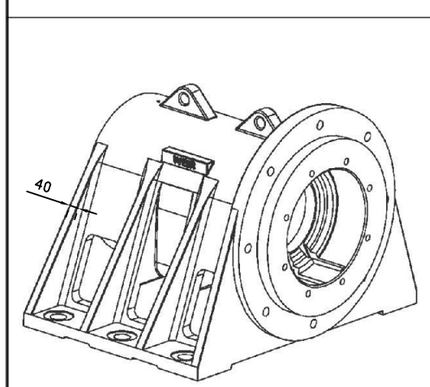

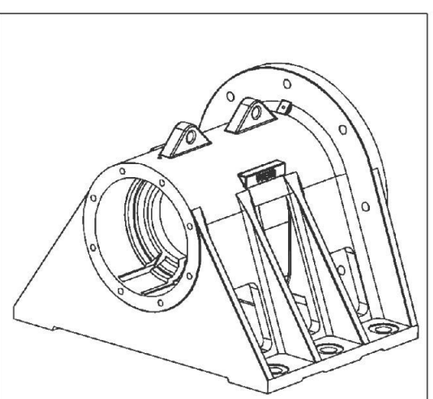

NOTES:

1. 加工 $\frac{3.2}{\nabla}$，其它未标注为铸造条件
2. 去除所有毛刺和锋利的边缘

材质：HT250
预估重量：1592kg

①

除非另有说明（机加工）

机加工尺寸公差	0,X ± 1,500 0,XX ± 0,750 0,XXX ± 0,250 0,XXXX ± 0,125 ANGULAR ± 1°	所有同心圆 ◎ 0,25 T.I.R 所有面垂直度 ⊥ 0,05 / 25mm	去除所有锋利边缘 内角 0,000 X 0,00 R 机加工面 3,2

名称：轴承座

图号：001—01

版本：0